Door Lock Control (RHD)

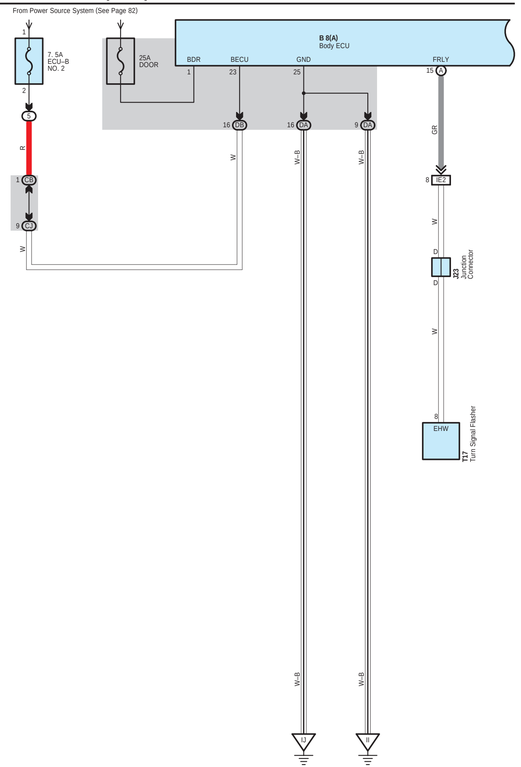

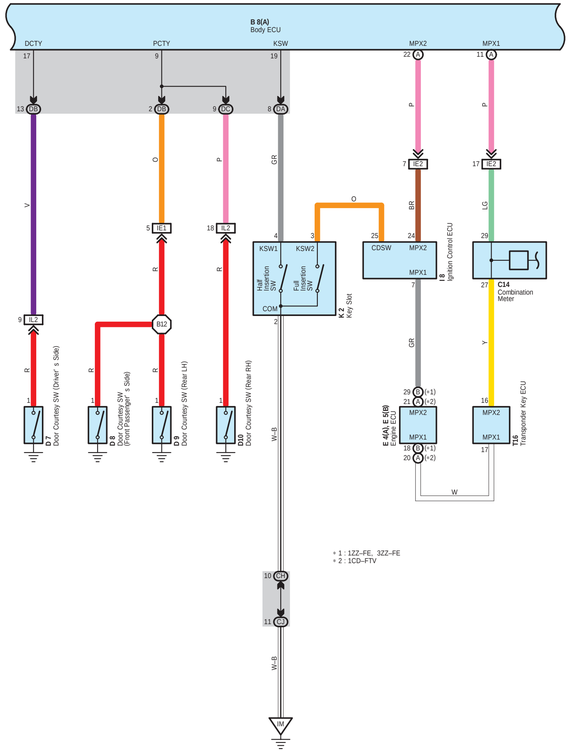
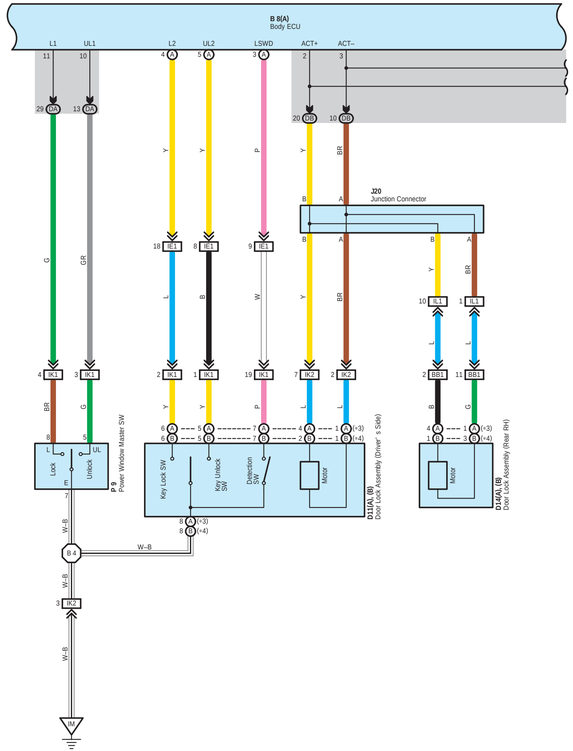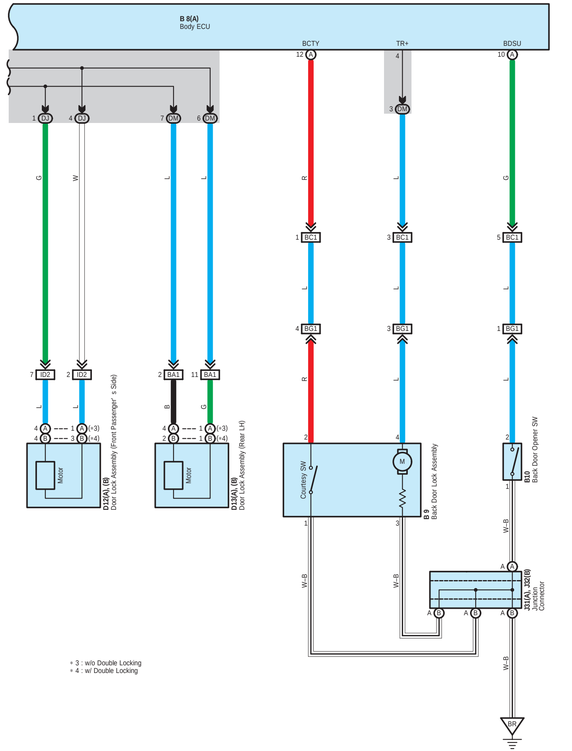
Door Lock Control (RHD)